TeamItalia®

24/11/2026

Product Code *Codice prodotto* *Productkode*	**2060B**
Questo prodotto contiene una sorgente luminosa di classe di efficienza energetica: *This product contains a light source of energy efficiency class* *Dieses Produkt enthält eine Lichtquelle der Energieeffizienzklasse*	**E**
Fonte (solo LED) di luce sostituibile da un professionista abilitato da Teamitalia srl *Replaceable (LED only) light source by a Teamitalia srl licensed professional* *Die Lichtquelle (nur LED) kann von einem von Teamitalia srl autorisierten Fachmann ausgetauscht werden*	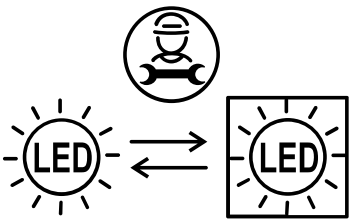
Alimentatore sostituibile da un professionista abilitato da Teamitalia srl *Replaceable control gear by a Teamitalia srl licensed professional* *Netzteil durch einen von Teamitalia srl quali?zierten Fachmann austauschbar*	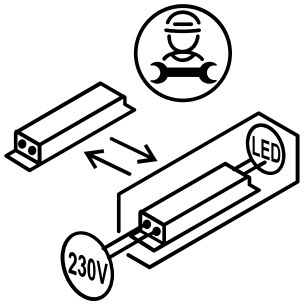

TeamItalia SRL — via dell'Artigianato 21 - 37066 - Caselle di Sommacampagna, Verona, Italy.

T: +39 0458581640 F: +39 0458581650