TeamItalia®

29/11/2026

| | |
|---|---|
| Product Code<br>*Codice prodotto*<br>*Productkode* | **3030H22** |
| Questo prodotto contiene una sorgente luminosa di classe di efficienza energetica:<br>*This product contains a light source of energy efficiency class*<br>*Dieses Produkt enthält eine Lichtquelle der Energieeffizienzklasse* | **E** |
| Fonte (solo LED) di luce sostituibile da un professionista abilitato da Teamitalia srl<br>*Replaceable (LED only) light source by a Teamitalia srl licensed professional*<br>*Die Lichtquelle (nur LED) kann von einem von Teamitalia srl autorisierten Fachmann ausgetauscht werden* | 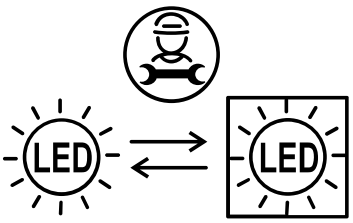 |
| Alimentatore sostituibile da un professionista abilitato da Teamitalia srl<br>*Replaceable control gear by a Teamitalia srl licensed professional*<br>*Netzteil durch einen von Teamitalia srl quali?zierten Fachmann austauschbar* | 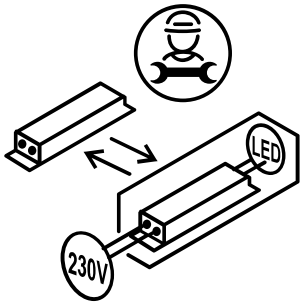 |

TeamItalia SRL — via dell'Artigianato 21 - 37066 - Caselle di Sommacampagna, Verona, Italy.

T: +39 0458581640 F: +39 0458581650