TeamItalia®

CODICI Rev.A

3015MOF

Installazione: a plafone

Ambiente utilizzo: interni

Utilizzo tipico: residenziale, hotel, ristoranti, aree comuni, grandi spazi, sale riunioni, musei, uffici, scuole, negozi

OTTICHE

Emissione luminosa up con prismatizzato E28 - down diffusa con opale E2

Flusso Luminoso: up 2'295lm down 7'560lm

Tonalità: 3'000K (2'700K o 4'000K su richiesta)

Sorgente luminosa: Led SMD >100lm/w C.R.I.>90

Vita nominale prodotto: 50'000h L80B20 (Ta 25°C)

ELETTRICHE

Potenza: up 1X26W + down 2X52W

Tensione: 220VAC

Alimentatore: on/off incluso su rosone

FISICHE

Dimensioni: 1X90 + 2X181cm

Temperatura operativa: -10 / +35°C

Materiali: struttura: metallo
diffusore: E2 opale / E28 policarbonato satinato

Peso: 4 kg

Overlap plafone 1X90 + 2X181cm
designed by Alessandro Sbrozzeri e Michele Sella

Lampada a plafone 1X90 + 2X181cm
può essere orientata per ottenere un emissione diretta o indiretta, i moduli possono essere composti per illuminare anche lontano dal punto luce.
Emissione luminosa UP+DOWN

☐ BV Bianco verniciato

OF 6,7x34,5x2,5cm / DM 10,5x34,5x5,6cm

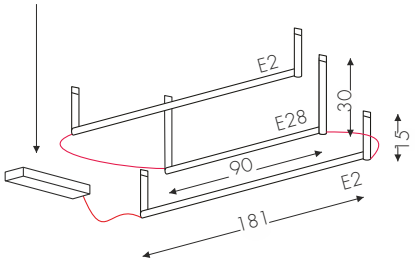

CERTIFICAZIONI

CE IP20

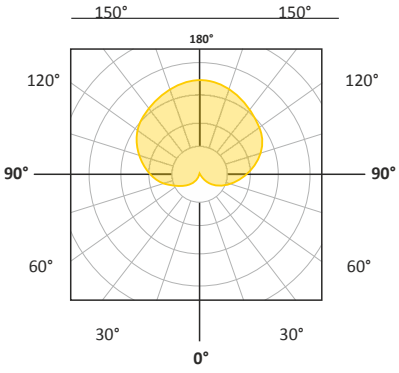

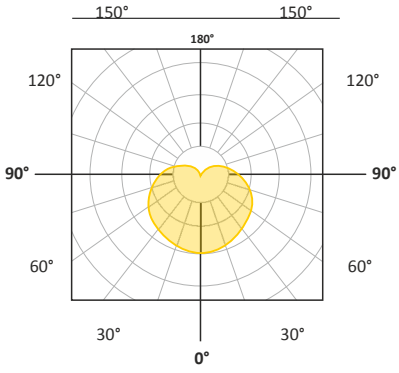

www.teamitaliailluminazione.it info@teamitaliailluminazione.it
via dell'Artigianato 21, 37066 Caselle di Sommacampagna Verona (Italy) tel +39.045.85.89.953 fax +39.045.85.81.650

TeamItalia®

CODICI

Rev.A

3015MOF

VARIAZIONI

DIMMERABILE DALI

Codice: DALI 3015MDM

:_____

FINITURE

su richiesta:
tortora

Overlap plafone 1X90 + 2X181cm
designed by Alessandro Sbrozzeri e Michele Sella

Lampada a plafone 1X90 + 2X181cm
può essere orientata per ottenere un emissione diretta o indiretta, i moduli possono essere composti per illuminare anche lontano dal punto luce.
Emissione luminosa UP+DOWN

☐ BV Bianco verniciato

OF 6,7x34,5x2,5cm / **DM** 10,5x34,5x5,6cm

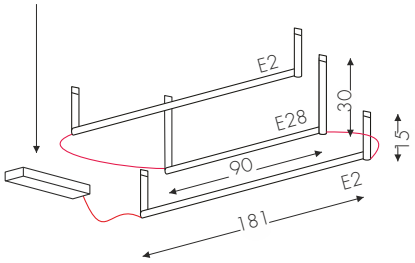

CERTIFICAZIONI

CE IP20

www.teamitaliailluminazione.it info@teamitaliailluminazione.it
via dell'Artigianato 21, 37066 Caselle di Sommacampagna Verona (Italy) tel +39.045.85.89.953 fax +39.045.85.81.650