TeamItalia®

1/09/2021

Product Code *Codice prodotto* *Produktcode*	**901022**
Questo prodotto contiene una sorgente luminosa di classe di efficienza energetica: *This product contains a light source of energy efficiency class* *Dieses Produkt enthält eine Lichtquelle der Energieeffizienzklasse*	**F**
Fonte (solo LED) di luce sostituibile da un professionista abilitato da Teamitalia srl *Replaceable (LED only) light source by a Teamitalia srl licensed professional* *Die Lichtquelle (nur LED) kann von einem von Teamitalia srl autorisierten Fachmann ausgetauscht werden*	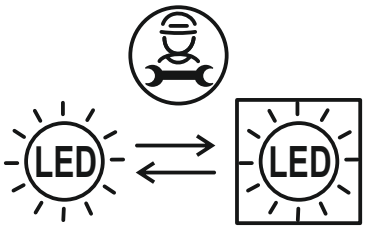
Alimentatore sostituibile da un professionista abilitato da Teamitalia srl *Replaceable control gear by a Teamitalia srl licensed professional* *Netzteil durch einen von Teamitalia srl qualifizierten Fachmann austauschbar*	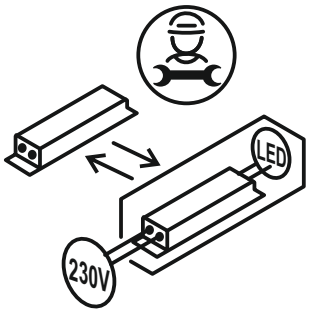

www.teamitaliailluminazione.it info@teamitaliailluminazione.it
via dell'Artigianato 21, 37066 Caselle di Sommacampagna, Verona (Italy)
tel +39.045.85.81.640 fax +39.045.85.81.650